第9回（2023年度）中西讃地区ジュニアサッカー連盟杯
5年生サッカー大会　決勝トーナメント

2023年7月9日
土器川グラウンド等

優　　勝：FCまんのう(A)
準 優 勝：SUNRISE
第 3 位：パステルジュニアフットボールクラブ
第 4 位：F.C.コーマラントジュニア

1位グループトーナメント：土器川グランド

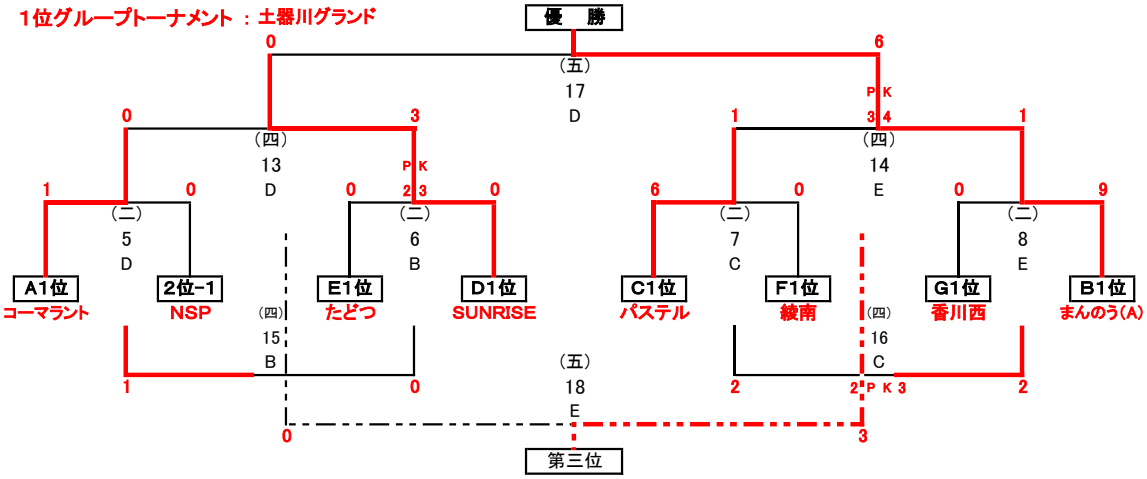

2位グループトーナメント：土器川グランド

敢闘賞　　敢 闘 賞：エスポワールJr

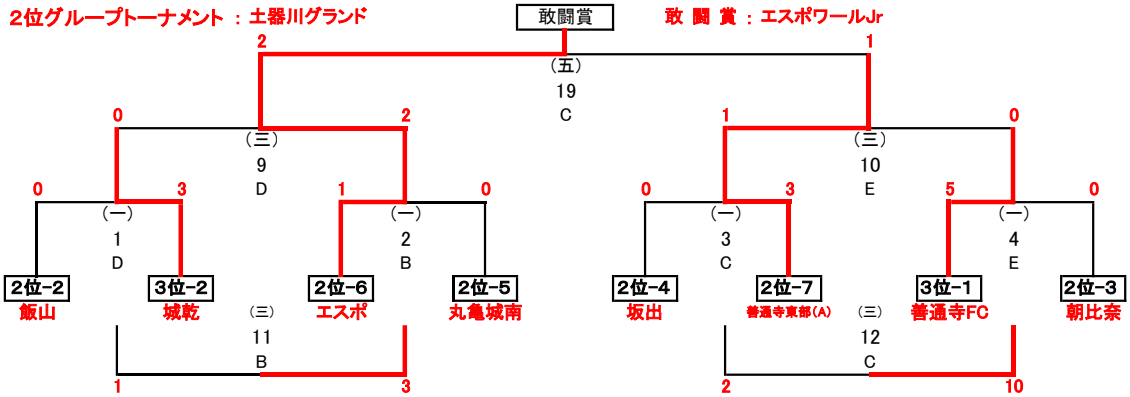

3位グループトーナメント：観音寺総合運動公園
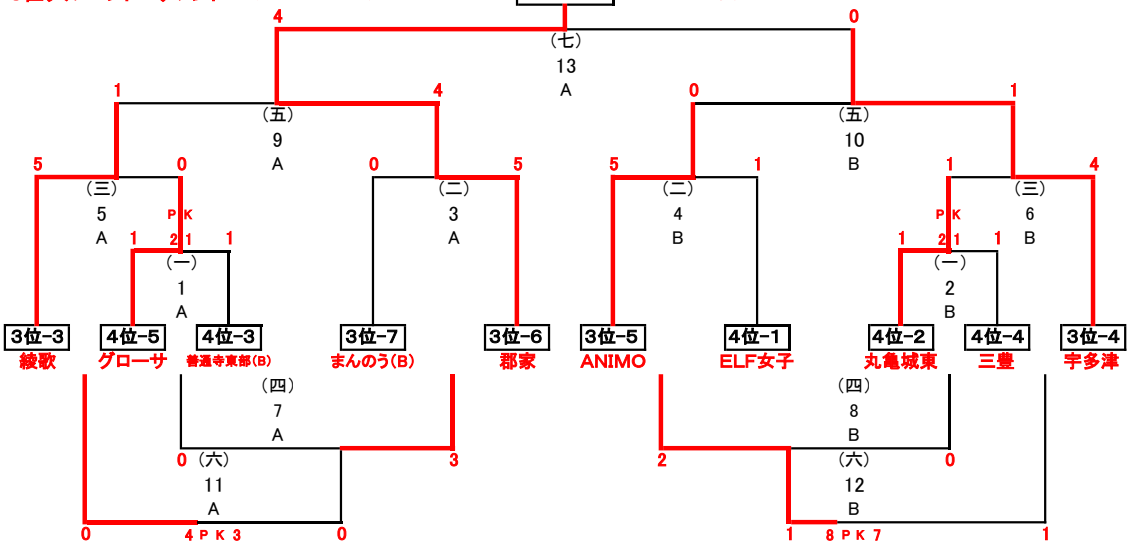
敢闘賞　　敢 闘 賞：郡家サッカースポーツ少年団